GENTOS®

Ver._1.0

Agイオン抗菌加工
LEDワークライト ガンツ

COB LED WORK LIGHT Ganz

取扱説明書
Instruction Manual

GZ-AG123

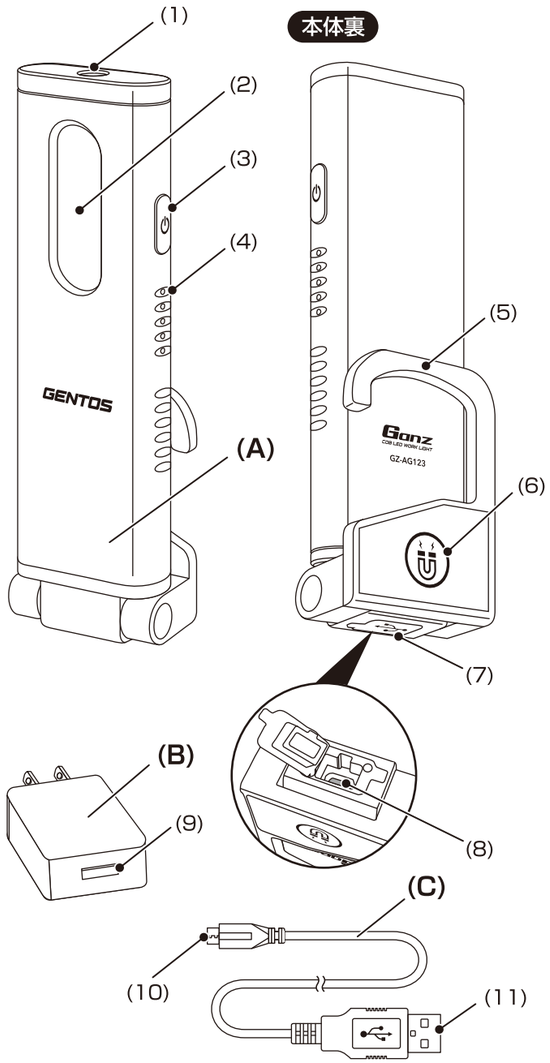

※付属の専用Micro USBケーブルと図の専用Micro USBケーブルの形状が
異なる場合がございますが、問題なくご使用いただけます。
※付属の専用Micro USBケーブルは特殊な形状のため、他の機器には使用できない場合があります。

充電方法

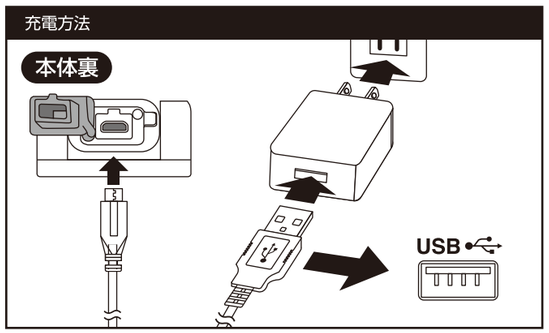

■ セット内容

(A) ライト本体　(B) 専用ACアダプター(5V/1A)
(C) 専用Micro USBケーブル (50cm)

■ 各部の名称

(1) トップライト　(2) メインライト　(3) スイッチ
(4) チャージングインジケーター /バッテリーインジケーター
(5) 背面マグネット付きフックスタンド　(6) マグネット
(7)Micro USBポートカバー　(8) Micro USBポート　(9) USBポート
(10) Micro USBコネクタ　(11) USBコネクタ

スイッチ

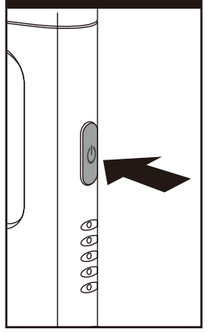

背面マグネット付きフックスタンド

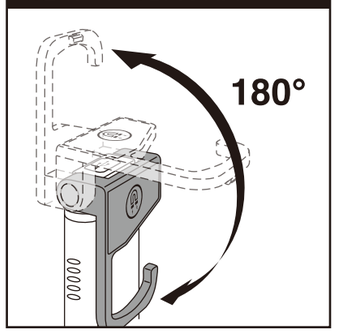

マグネット

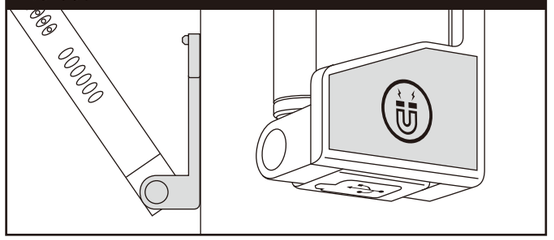

機能説明

■ 使用方法

消灯状態からスイッチを押す度に下図のようにモードが切り替わります。

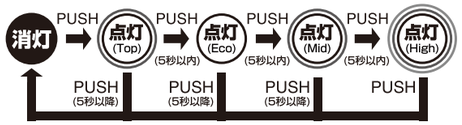

■ インスタントオフスイッチ機能

点灯後、一定時間経過後にスイッチを押すと、
どのモードからでも一回の操作で消灯できます。

■ チャージングインジケーター ※ご使用になる前に必ず充電をしてください。

充電中の状態を表示します。
5つランプが点灯したら充電完了です。

■ バッテリーインジケーター

点灯中、電池残量の目安を表示します。

※消灯中、スイッチを長押しすると
電池残量の目安を表示します。

■ Lowバッテリーインジケーター(メインライト)

電池が無くなる前にメインライトが点滅しお知らせします。
一度、消灯してから再び点灯すると点滅を止める事ができます。

このたびは、弊社製品をお買い上げいただき、まことにありがとうございます。取扱説明書をよくお読みのうえ、正しく安全にお使いください。ご使用前に**「安全上の注意／使用上の注意」を必ずお読みください。**また、この取扱説明書は大切に保管してください。

安全上の注意

ご使用になる人や他の人への危害、財産への損害を未然に防止するために守っていただきたいことを説明しています。

⚠警告	この表示の欄は「死亡または重傷を負う可能性がある」と考えられる内容です。	⚠注意	この表示の欄は「傷害を負う可能性、器物損壊の可能性がある」と考えられる内容です。
⃠	このマークはしてはいけない「禁止」をお願いする内容です。	❗	このマークは必ず実行していただく「強制」をお願いする内容です。

⚠警告
- ⃠光を直接目に当てないでください。
- ⃠本体の前30cm以内に物を置かないでください。(故障の原因となります。)

⚠注意
- ⃠短絡、分解、火中への投下などしないでください。
- ⃠極端な低温･高温および湿気やほこりの多いところ、また直射日光のあたるところ(窓辺、車内等)での保管はしないでください。
- ⃠お客様自身での充電池の交換はできません。(故障の原因となります。)
- ⃠落下や衝突など強いショックを与えないでください。
- ❗乳幼児の手の届かないところに保管してください。
- ❗定期的に点検してください。

使用上の注意

- ●本製品は連続点灯すると熱を持つ場合がございますが、発火や爆発の危険はありませんので安心してご使用ください。
- ●本製品は工場出荷時に点灯確認ができる程度に充電されています。ご使用になる前に、「充電方法」に従って必ず充電をしてください。
- ●USBハブを用いての接続、また接続する外部機器のUSBポートに複数のデバイスと同時接続しての接続･充電は絶対にしないでください。外部機器のUSBポートに直接接続してください。
- ●本製品はリチウムポリマー充電池を内蔵しています。性能を十分に発揮するため、「リチウムポリマー充電池について」をお読みのうえご使用ください。
- ●充電中は点灯しません。スイッチ操作をしないでください。
- ●パソコン等のUSBポートから充電する際、機器により充電できない場合があります。
  その場合は付属の専用ACアダプターでご対応ください。
- ●付属の専用ACアダプター以外は使用しないでください。
- ●充電時以外は専用ACアダプターをコンセントから抜いてください。
- ●充電池の劣化を抑えるため、長期間使用しない場合でも定期的に充電してください。
- ●背面マグネット使用時、金属面から外す時はマグネット面をずらさないでください。
  金属面にキズがつく恐れがあります。
- ●本製品は2mまでの落下耐久がありますが、精密機器ですので、ていねいにお取り扱いください。
- ●本製品に防水機能はありません。水中での使用はしないでください。
- ●お手入れの際は、乾いた柔らかい布をご使用ください。

お知らせ

●不意のバッテリー切れに備え、予備のライトの携行をおすすめします。

リチウムポリマー充電池について

● 充電時の注意
・充電は周辺温度が約5～35℃の範囲内で行なってください。
・必ず付属のMicro USBケーブルを使い、正しく接続して充電してください。
・充電時間及び点灯時間はあくまで目安であり、本体(専用充電池)の使用環境により異なります。

● 使用時の注意
・万一、製品に異常を感じた際は直ちに使用を中止し、お買い上げの販売店まで点検を依頼してください。
・高温状態での充電･使用･保管を行なうと充電池の性能が著しく劣化します。

● 保管時の注意
・満充電状態、または電池残量の極端に少ない状態での保管は避けてください。充電池の性能や寿命の低下の原因になります。
※本製品のリチウムポリマー充電池の充放電サイクルは約500回です。
充電しても点灯時間が著しく短くなってきた場合は、充電池の寿命です。ご購入の販売店または弊社修理係に充電池の交換をご依頼ください。(有料修理)

● 初めてお使いになる場合及び長期間使用しなかった場合
・充電池は長期間使用しなかった場合、自己放電により容量が低下します。ご使用の前に充電してください。

Li-ion 00

ご不要になった製品は廃棄せず、弊社物流センターにお送りください。
(リチウムポリマー充電池は、一般家庭ゴミとして廃棄しないでください。)

保証規定

1.取扱説明書の注意に従った正常な使用状態で故障した場合は、お買い上げ後1年間無料で修理･交換いたします。
2.購入証明書(販売店のレシート等)をもって保証の適用とさせていただきますので、購入証明書は大切に保管していただけますようお願いいたします。
3.修理品をご送付いただく際の送料は、お客様負担とさせていただきます。
4.保証期間内でも次の場合は有料修理になります。
イ.誤用･乱用および取り扱い不注意による故障
ロ.火災･地震･水害および盗難などの災害による故障
ハ.不当な修理や改造および異常電圧に起因する故障
ニ.使用中に生じたキズなどの外観上の変化
ホ.消耗品および付属品の交換
5.本製品の使用または使用不能から生じた直接的または間接的損害に対し、弊社は一切の責任を負わないものとします。
6.本保証は日本国内においてのみ有効です。
This warranty is valid only in Japan.

【日本産業規格 JIS Z2801準拠】銀(Ag)イオン抗菌加工製品

本製品に使用している素材(ABS･PC･ラバー)は、JISZ2801に準拠した抗菌試験にて効果を確認。
- ●試験依頼先：一般財団法人　カケンテストセンター
- ●試験方法：JIS Z2801 に準拠(耐水･耐光区分1試験実施済み)
- ●抗菌方法：パーツ素材(ABS･PC･ラバー)に練りこみ
- ●試験結果：抗菌活性値2.0以上 (試験菌種：黄色ブドウ球菌、大腸菌)
  報告書発行番号：TH-21-060176　承認番号：No.22-0005

※抗菌効果は、製品上の24時間後の試験菌の生菌数が、無加工製品上の生菌数の1%以下(抗菌活性値2.0以上)
※銀イオンの抗菌効果は経年劣化により弱まります。
※抗菌とは「ライト本体における細菌の増殖を抑制する状態」を指し、これにより感染防止、防汚等を訴求するものではありません。
※レンズ、マグネットステッカー、付属品は抗菌加工がされておりません。
※全ての菌の増殖を抑制するものではありません。
※抗菌性能を発揮させる為に、製品の表面は清潔な状態に保ってください。

アフターサービス

故障かな?と思ったら

現　象	原　因	対処の方法
点灯しない	電池残量が無くなっている。	充電してください。
暗　い	電池残量が少なくなっている。	充電してください。
点灯中にメインライトが点滅する	電池残量が少なくなっている。	充電してください。

修理を依頼されるときは

「故障かな?と思ったら」でご確認のあと、直らないときは、お客様の連絡先(お名前、住所、電話番号)･故障内容を明記※のうえ、購入証明書(販売店のレシート等)を添えて、製品を弊社修理ご依頼窓口まで直接お送りください。修理品をご送付いただく際は、適切な梱包のうえ、紛失などを防ぐため宅配便などをご利用ください。

※下記のURLからアフターサポート依頼書をダウンロードしていただくことができます。

ジェントスホームページ サポート情報ページ	http://www.gentos.jp/support/after/

使用方法などのご相談は･･･

お客様相談窓口

ジェントス株式会社 カスタマーサポート
0120-73-1668
〒110-0008 東京都台東区池之端2-9-7
【受付時間】10:00～18:00(土日祝日･弊社休日を除く)
※携帯･PHS公衆電話からもご利用になれます。

修理に関するご相談 / 修理品の送付先は･･･

修理ご依頼窓口

ジェントス株式会社 物流センター 修理係
〒363-0001 埼玉県桶川市加納97
TEL.048-788-1311
【受付時間】10:00～18:00(土日祝日･弊社休日を除く)
FAX.048-770-6111【24時間受付】

お客様の個人情報のお取り扱いについて

ジェントス株式会社はお客様の個人情報を、弊社製品のご相談への対応や修理およびその確認などに利用させていただき、これらの目的のためにご相談内容の記録を残すことがあります。ご提供いただいた個人情報は適切に管理し、正当な理由がある場合を除き、第三者に提供しません。

※LED素子には、個体差があるため、同じ型番の製品でも光色、明るさが異なることがあります。
※光源のLEDは交換できません。

仕 様

使用光源	高輝度チップタイプ白色LED ×1個 (トップライト) 高輝度白色COB LED ×1個 (メインライト)	
明 る さ	トップライト メインライト	約　50ルーメン 約230ルーメン(Ecoモード時) 約400ルーメン(Midモード時) 約700ルーメン(Highモード時)
照度(1m時)	トップライト メインライト	約　22ルクス 約　93ルクス(Ecoモード時) 約173ルクス(Midモード時) 約300ルクス(Highモード時)
使用電池	リチウムポリマー充電池 3.7V 4,600mAh(内蔵) 充電時間：約6時間　電池寿命：充放電 約500回※	
点灯時間	トップライト メインライト	実用点灯　約 25時間 実用点灯(Ecoモード)　約 13時間 実用点灯(Midモード)　約8.5時間 実用点灯(Highモード)　約　3時間
照 射 角	120°(トップライト) / 150°(メインライト)	
本体サイズ	幅 55.0 × 高さ 182.0 × 奥行 29.0mm	
本体質量	約 220g	

※充電回数が500回を超えると、電池容量は約20%程度減少します。
※充電時間：約6時間(充電時間は使い切った充電池を満充電する場合の目安で、電池残量や使用頻度、周囲温度、USB接続機器によって変化します。)
●点灯時間は連続点灯させた場合の数値です。点灯･消灯をくり返したり、使用環境によっては点灯時間が極端に短くなる場合があります。

SPECIFICATION

ANSI FL1 STANDARD

Top	50 LUMENS	25h	9m	22cd	IP64	2m
Main Eco	230 LUMENS	13h	19m	93cd		
Main Mid	400 LUMENS	8.5h	26m	173cd		
Main High	700 LUMENS	3h	35m	300cd		