GENTOS®

Ver._1.0

取扱説明書

Instruction Manual

Ganz COB LED WORK LIGHT

GZ-310

■ セット内容

(A) 投光器本体　(B) 専用ACアダプター (コード長さ2m)

■ 各部の名称

(1) 白色COB LED　(2) キャリングハンドル兼用スタンド　(3) 底面マグネット
(4) 充電ジャック　(5) 充電ジャックカバー
(6) スイッチ / バッテリーインジケーター / チャージングインジケーター
(7) 取付穴 ※別売アクセサリー用　(8) プラグ　(9) 充電コネクタ

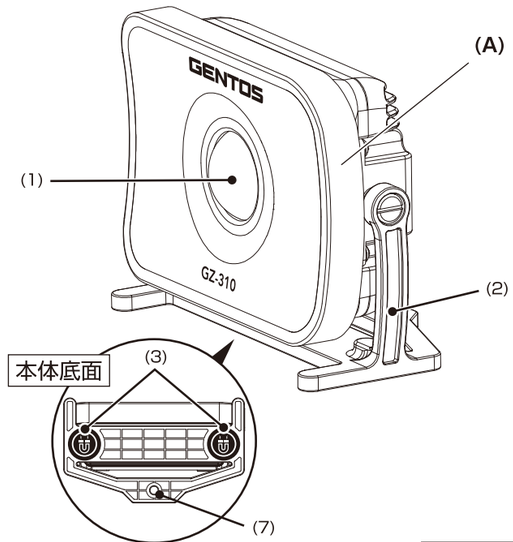

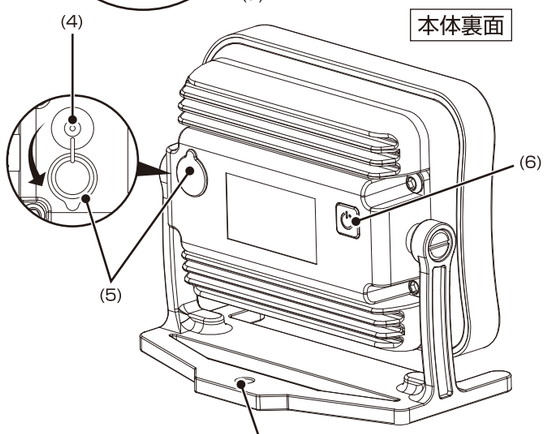

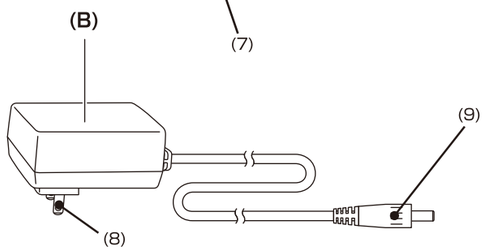

充電方法

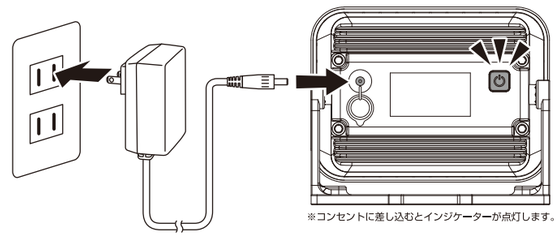

※コンセントに差し込むとインジケーターが点灯します。

スイッチ

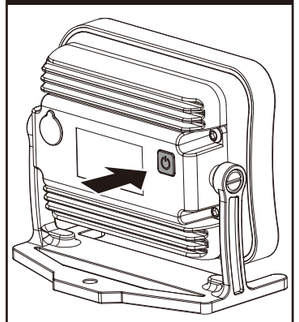

キャリングハンドル兼用スタンド

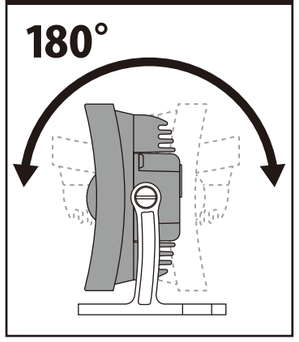

底面マグネット

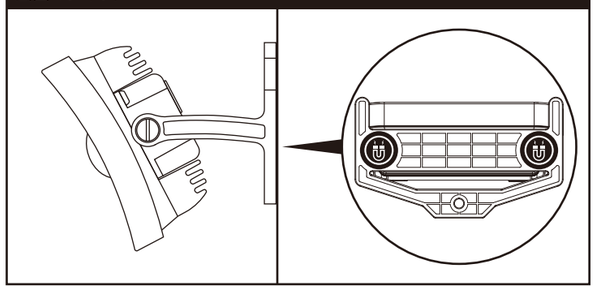

機能説明

■ 使用方法

消灯状態からスイッチを押す度に、下図のようにモードが切り替わります。

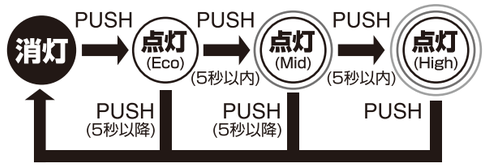

■ インスタントオフスイッチ機能

点灯後、一定時間経過後にスイッチを押すと、どのモードからでも一回の操作で消灯できます。

■ バッテリーインジケーター (スイッチ部)

内蔵バッテリーでの点灯時
- ●赤点滅：充電してください
- ●赤点灯：電池残量が少なくなっている
- ●緑点灯：十分な電池残量

AC電源に接続しての点灯時
- ●常時緑点灯

■ チャージングインジケーター (スイッチ部)

※ご使用になる前に必ず充電をしてください。
●赤点灯：充電中　●緑点灯：充電完了

■ Lowバッテリーインジケーター (COB LED)

電池が無くなる前にCOB LEDが点滅しお知らせします。
点滅後は自動的に消灯します。

※本製品は内蔵バッテリー / AC電源兼用となります。
※長時間ご使用いただく場合はAC電源からの給電を推奨いたします。
※付属の専用ACアダプターは屋内仕様です。屋外で使用しないでください。

このたびは、弊社製品をお買い上げいただき、まことにありがとうございます。取扱説明書をよくお読みのうえ、正しく安全にお使いください。ご使用前に**「安全上の注意／使用上の注意」を必ずお読みください。**また、この取扱説明書は大切に保管してください。

安全上の注意

ご使用になる人や他の人への危害、財産への損害を未然に防止するために守っていただきたいことを説明しています。

⚠警告	この表示の欄は「死亡または重傷を負う可能性がある」と考えられる内容です。	⚠注意	この表示の欄は「傷害を負う可能性、器物損壊の可能性がある」と考えられる内容です。
⃠	このマークはしてはいけない「禁止」をお願いする内容です。	❗	このマークは必ず実行していただく「強制」をお願いする内容です。

⚠警告
- ⃠光を直接目に当てないでください。
- ⃠本体の前30cm以内に物を置かないでください。(故障の原因となります。)

⚠注意
- ⃠短絡、分解、火中への投下などしないでください。
- ⃠極端な低温・高温および湿気やほこりの多いところ、また直射日光のあたるところ(窓辺、車内等)での保管はしないでください。
- ⃠お客様自身での充電池の交換はできません。(故障の原因となります。)
- ⃠落下や衝突など強いショックを与えないでください。
- ❗乳幼児の手の届かないところに保管してください。
- ❗定期的に点検してください。

使用上の注意

- ●本製品は工場出荷時に点灯確認ができる程度に充電されています。ご使用になる前に、「充電方法」に従って必ず充電をしてください。
- ●本製品はリチウムイオン充電池を内蔵しています。性能を十分に発揮するため、「リチウムイオン充電池について」をお読みのうえご使用ください。
- ●本製品および専用ACアダプターは連続点灯すると熱を持つ場合がございますが、発火や爆発の危険はありませんので安心してご使用ください。
- ●底面マグネット使用時、金属面から外す時はマグネット面をずらさないでください。金属面にキズがつく恐れがあります。
- ●付属の専用ACアダプター以外は使用しないでください。
- ●充電池の劣化を抑えるため、長期間使用しない場合でも定期的に充電してください。
- ●本製品は2mまでの落下耐久がありますが、精密機器ですので、ていねいにお取り扱いください。
- ●本製品に防水機能はありません。水中での使用はしないでください。
- ●お手入れの際は、乾いた柔らかい布をご使用ください。

お知らせ

- ●不意のバッテリー切れに備え、予備のライトの携行をおすすめします。

リチウムイオン充電池について

● 充電時の注意
- ・充電は周辺温度が約5～35℃の範囲内で行なってください。
- ・必ず付属の専用ACアダプターを使い、正しく接続して充電してください。
- ・充電時間及び点灯時間はあくまで目安であり、本体(専用充電池)の使用環境により異なります。

● 使用時の注意
- ・万一、製品に異常を感じた際は直ちに使用を中止し、お買い上げの販売店まで点検を依頼してください。
- ・高温状態での充電・使用・保管を行なうと充電池の性能が著しく劣化します。

● 保管時の注意
- ・満充電状態、または電池残量の極端に少ない状態での保管は避けてください。充電池の性能や寿命の低下の原因になります。
  ※本製品のリチウムイオン充電池の充放電サイクルは約500回です。
  充電しても点灯時間が著しく短くなってきた場合は、充電池の寿命です。ご購入の販売店または、弊社修理係に充電池の交換をご依頼ください。(有料修理)

● 初めてお使いになる場合及び長期間使用しなかった場合
- ・充電池は長期間使用しなかった場合、自己放電により容量が低下します。ご使用の前に充電してください。

Li-ion 00

ご不要になった製品は廃棄せず、弊社物流センターにお送りください。
(リチウムイオン充電池は、一般家庭ゴミとして廃棄しないでください。)

保 証 規 定

1.取扱説明書の注意に従った正常な使用状態で故障した場合は、お買い上げ後1年間無料で修理・交換いたします。
2.購入証明書(販売店のレシート等)をもって保証の適用とさせていただきますので、購入証明書は大切に保管していただけますようお願いいたします。
3.修理品をご送付いただく際の送料は、お客様負担とさせていただきます。
4.保証期間内でも次の場合は有料修理になります。
　イ.誤用・乱用および取り扱い不注意による故障
　ロ.火災・地震・水害および盗難などの災害による故障
　ハ.不当な修理や改造および異常電圧に起因する故障
　ニ.使用中に生じたキズなどの外観上の変化
　ホ.消耗品および付属品の交換
5.本製品の使用または使用不能から生じた直接的または間接的損害に対し、弊社は一切の責任を負わないものとします。
6.本保証は日本国内においてのみ有効です。
　This warranty is valid only in Japan.

アフターサービス

故障かな?と思ったら

現　象	原　因	対処の方法
点灯しない	電池残量が無くなっている。	充電してください。
	本体と充電コネクタがしっかり接続されていない。	本体と充電コネクタをしっかり接続してください。
HighモードやMidモードが点灯しない	電池残量が少なくなっている。	充電してください。
暗　い	電池残量が少なくなっている。	充電してください。
点灯中に点滅する	電池残量が少なくなっている。	充電してください。

修理を依頼されるときは

「故障かな?と思ったら」でご確認のあと、直らないときは、お客様の連絡先(お名前、住所、電話番号)・故障内容を明記※のうえ、購入証明書(販売店のレシート等)を添えて、製品を弊社修理ご依頼窓口まで直接お送りください。修理品をご送付いただく際は、適切な梱包のうえ、紛失などを防ぐため宅配便などをご利用ください。

※下記のURLからアフターサポート依頼書をダウンロードしていただくことができます。

ジェントスホームページ サポート情報ページ　http://www.gentos.jp/support/after/

使用方法などのご相談は・・・

お客様相談窓口

ジェントス株式会社 カスタマーサポート
0120-73-1668
〒110-0008 東京都台東区池之端2-9-7
【受付時間】10:00～18:00(土日祝日・弊社休日を除く)
※携帯・PHS公衆電話からもご利用になれます。

修理に関するご相談 / 修理品の送付先は・・・

修理ご依頼窓口

ジェントス株式会社 物流センター 修理係
〒363-0001 埼玉県桶川市加納97
TEL.048-788-1311
【受付時間】10:00～18:00(土日祝日・弊社休日を除く)
FAX.048-770-6111【24時間受付】

お客様の個人情報のお取り扱いについて

ジェントス株式会社はお客様の個人情報を、弊社製品のご相談への対応や修理およびその確認などに利用させていただき、これらの目的のためにご相談内容の記録を残すことがあります。ご提供いただいた個人情報は適切に管理し、正当な理由がある場合を除き、第三者に提供しません。

※LED素子には、個体差があるため、同じ型番の製品でも光色、明るさが異なることがあります。
※光源のLEDは交換できません。

仕 様

使用光源	高輝度白色COB LED ×1個
明 る さ	約 400ルーメン (Ecoモード時) 約 780ルーメン (Midモード時) 約 1600ルーメン (Highモード時)
照度(1m時)	約 283ルクス (Ecoモード時) 約 551ルクス (Midモード時) 約 1185ルクス (Highモード時)
使用電源	リチウムイオン充電池 3.7V 5,200mAh (内蔵) 充電時間：約4時間　電池寿命：充放電約500回※
消費電力	15W
点灯時間(充電池使用時)	実用点灯(Ecoモード)　約 10時間 実用点灯(Midモード)　約 5時間 実用点灯(Highモード)　約 3時間
照 射 角	150°
本体サイズ	幅145.0 × 高さ120.0 × 奥行83.0mm
本体質量	約600g

※充電回数が500回を超えると、充電池の容量は初期容量から約20%減少します。
※充電時間：約4時間 (充電時間は使い切った充電池を満充電する場合の目安で、電池残量や使用頻度、周囲温度によって変化します。)

ACアダプター (屋内仕様)	● 入力：AC100V 50 / 60Hz 0.4A ● 出力：DC 5V 3A

SPECIFICATION

ANSI FL1 STANDARD

Eco	400 LUMENS	10h	34m	283cd	IP66	2m
Mid	780 LUMENS	5h	47m	551cd		
High	1600 LUMENS	3h	69m	1185cd		